60°

PP

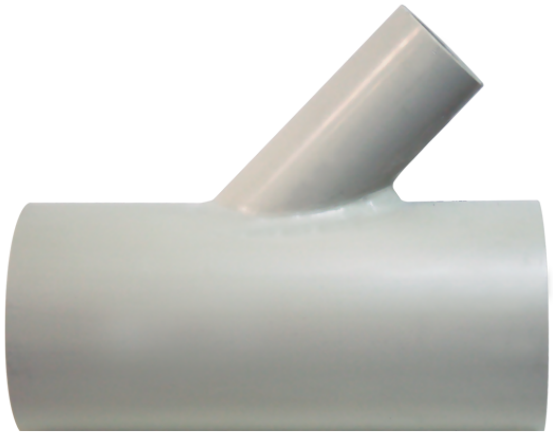

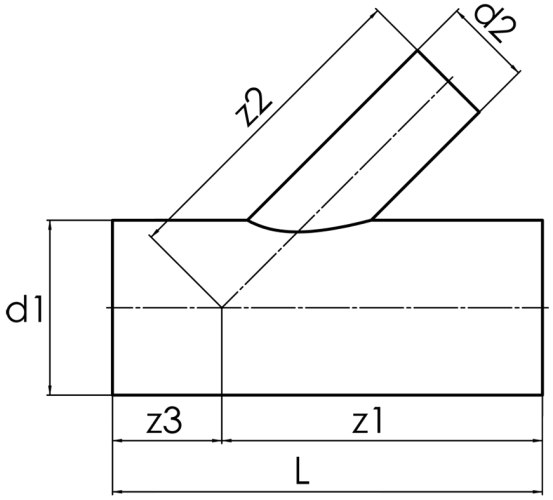

SDR 17,6

	d1 [mm]	d2 [mm]	L [mm]	z1 [mm]	z2 [mm]	z3 [mm]	kg
22616126	160	125	500	296	296	204	2,50

© STAR Piping Systems GmbH