60°

PP

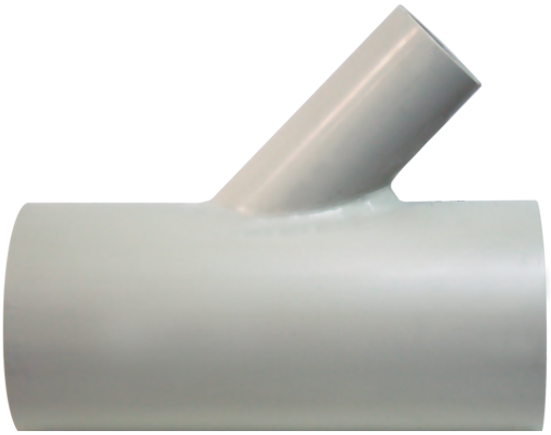

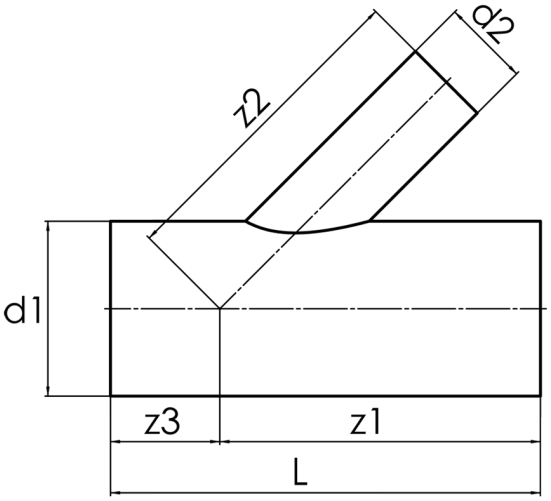

SDR 11

	d1 [mm]	d2 [mm]	L [mm]	z1 [mm]	z2 [mm]	z3 [mm]	kg
22645251	450	250	1000	630	630	370	52,80

© STAR Piping Systems GmbH