TECHNISCHES DATENBLATT

REDUKTION EXZENTRISCH

kurzschenklig zum Stumpfschweißen
zum vollständigen Entleeren der Rohrleitung

PP

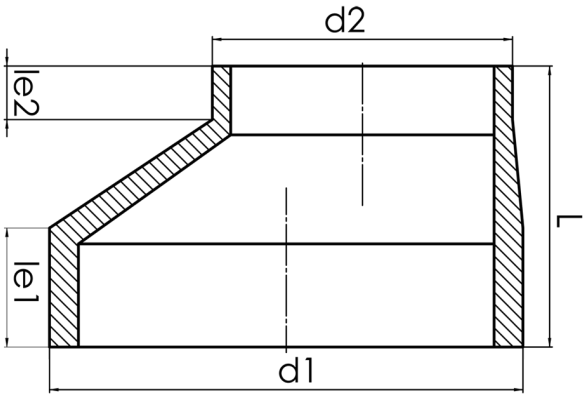

SDR 11

Art. Nr.	d1 [mm]	d2 [mm]	le1 [mm]	le2 [mm]	L [mm]	kg
24118141	180	140	51	40	120	0,80

andere Abmessungen und Druckstufen auf Anfrage
Lieferprogramm: SDR 17,6: d 160 - 500 mm SDR 11: d 160 - 500 mm

Bei Fragen wenden Sie sich gerne an uns: Tel. + 49 281 98 414 - 0

© STAR Piping Systems GmbH
Alle Rechte vorbehalten