TECHNISCHES DATENBLATT

NAHTLOSER BOGEN

r ≈ 5 x d

90°

r ≈ 5 x d
langschenklig zum Stumpf- und Elektromuffenschweißen

PE100

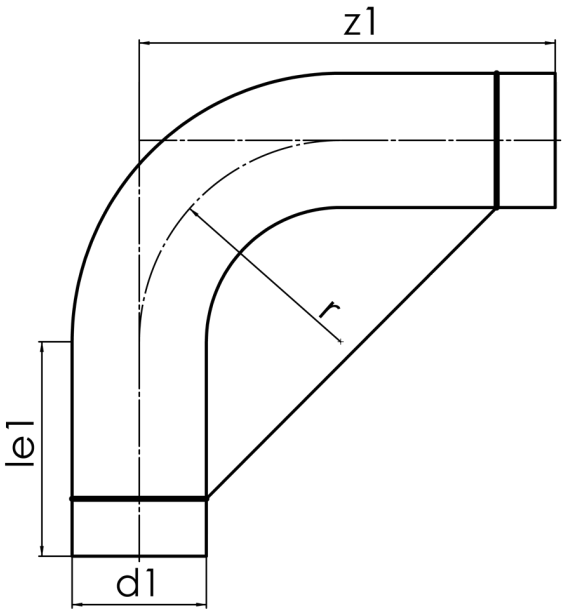

SDR 11

Art. Nr.	d1 [mm]	le1* [mm]	z1 [mm]	r [mm]	kg
41950282	280	250	1800	1400	55,18

Toleranz: α ± 5° | z1 ± 100 mm
Rohrfixierungen werden separat berechnet und bei frachtfreier Rücklieferung gutgeschrieben
* Mindestmaß für „le1“
Lieferprogramm: SDR 17: d 50 - 450 mm SDR 11: d 50 - 450 mm

Bei Fragen wenden Sie sich gerne an uns: Tel. + 49 281 98 414 - 0

© STAR Piping Systems GmbH
Alle Rechte vorbehalten