PE100

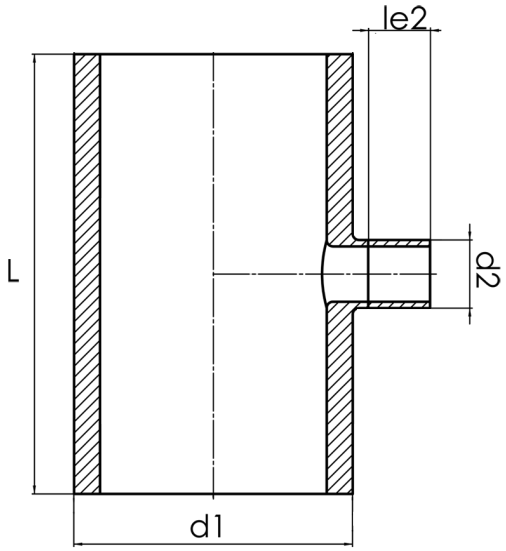

SDR 11

	d1 [mm]	d2 [mm]	le2 [mm]	L [mm]	kg
42371252	710	250	250	1050	135,10

© STAR Piping Systems GmbH