45°

PE100

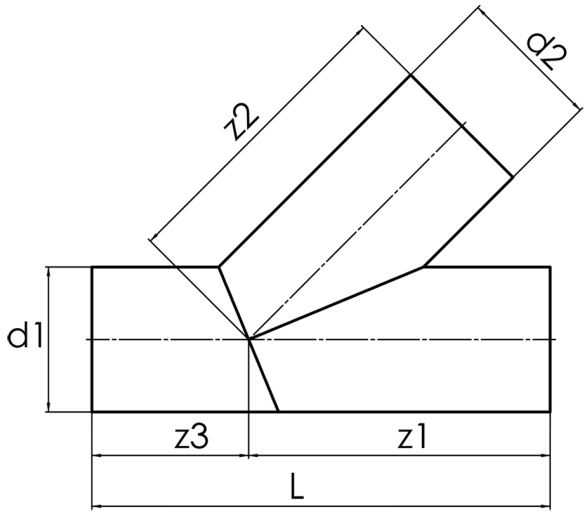

SDR 17

	d1 [mm]	d2 [mm]	L [mm]	z1 [mm]	z2 [mm]	z3 [mm]	kg
42520201	200	200	682	441	441	241	7,40

© STAR Piping Systems GmbH