45°

PE100

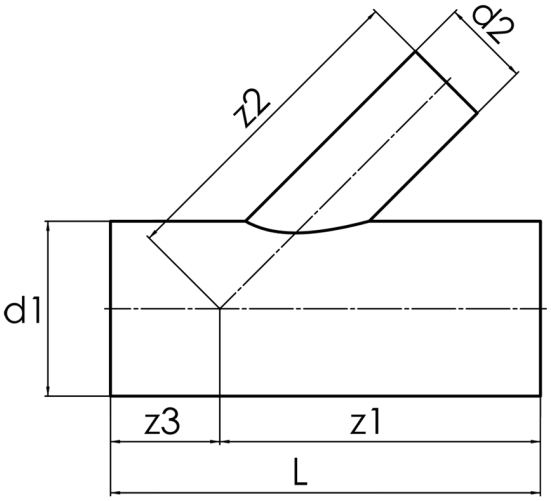

SDR 17

	d1 [mm]	d2 [mm]	L [mm]	z1 [mm]	z2 [mm]	z3 [mm]	kg
42525161	250	160	750	500	500	250	9,20

© STAR Piping Systems GmbH