45°

PE100

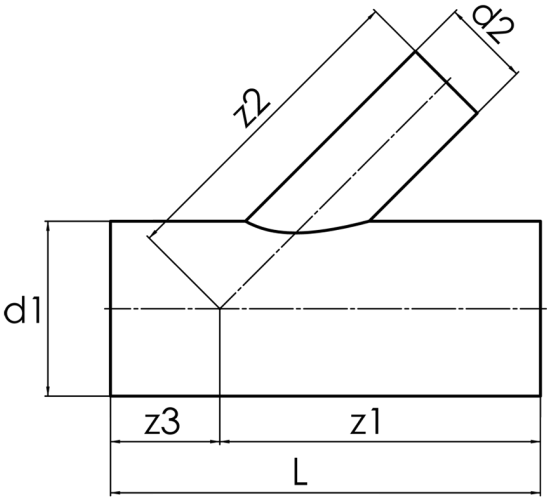

SDR 11

	d1 [mm]	d2 [mm]	L [mm]	z1 [mm]	z2 [mm]	z3 [mm]	kg
42525202	250	200	850	550	550	300	16,90

© STAR Piping Systems GmbH