45°

PE100

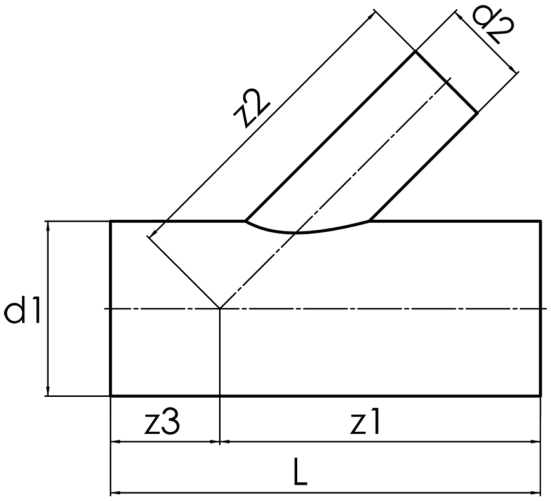

SDR 11

	d1 [mm]	d2 [mm]	L [mm]	z1 [mm]	z2 [mm]	z3 [mm]	kg
42545122	450	125	850	650	650	200	44,50

© STAR Piping Systems GmbH