45°

PE100

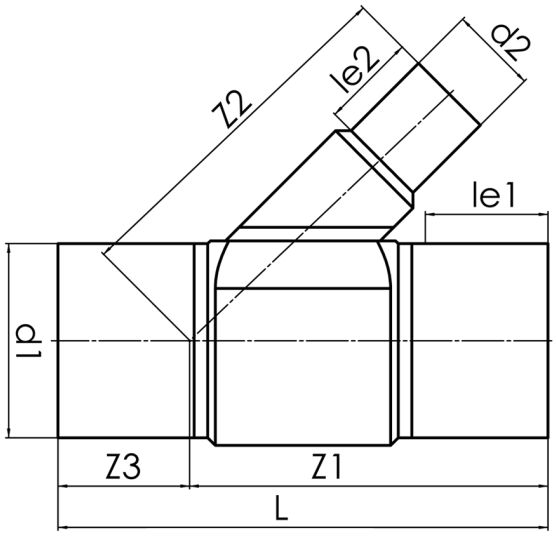

SDR 11

	d1 [mm]	d2 [mm]	le1 [mm]	le2 [mm]	L [mm]	z1 [mm]	z2 [mm]	z3 [mm]	kg
42828182	280	180	250	105	980	667	540	313	30,93

© STAR Piping Systems GmbH