45°

PE100

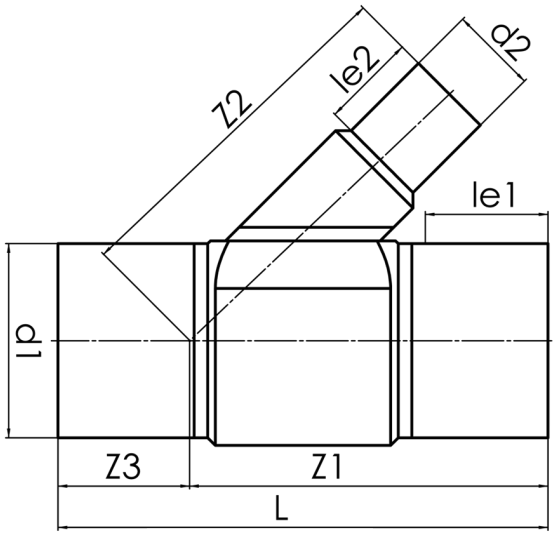

SDR 11

	d1 [mm]	d2 [mm]	le1 [mm]	le2 [mm]	L [mm]	z1 [mm]	z2 [mm]	z3 [mm]	kg
42835282	355	280	300	139	1260	846	710	414	72,29

© STAR Piping Systems GmbH