45°

PE100

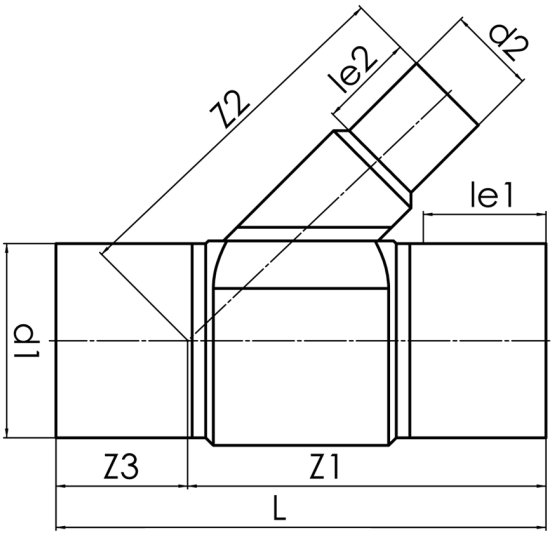

SDR 11

	d1 [mm]	d2 [mm]	le1 [mm]	le2 [mm]	L [mm]	z1 [mm]	z2 [mm]	z3 [mm]	kg
42850252	500	250	350	129	1305	941	775	364	114,04

© STAR Piping Systems GmbH