TECHNISCHES DATENBLATT

T-STüCK EXZENTRISCH

langschenklig zum Stumpf- und Elektromuffenschweißen
zum vollständigen Entleeren der Rohrleitung

PE100

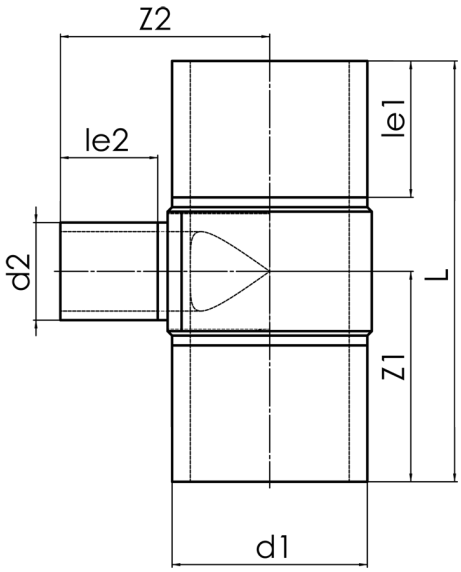

SDR 17

Art. Nr.	d1 [mm]	d2 [mm]	le1 [mm]	le2 [mm]	L [mm]	z1 [mm]	z2 [mm]	kg
42935251-EX	355	250	300	250	950	475	465	27,90

Andere Materialien, Abmessungen und Druckstufen auf Anfrage
Lieferprogramm: SDR 17: d 250 - 710 mm SDR 11: d 250 - 710 mm

Bei Fragen wenden Sie sich gerne an uns: Tel. + 49 281 98 414 - 0

© STAR Piping Systems GmbH
Alle Rechte vorbehalten