PE100

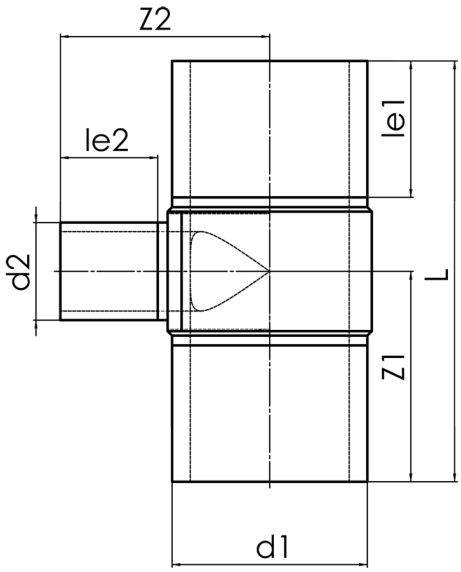

SDR 11

	d1 [mm]	d2 [mm]	le1 [mm]	le2 [mm]	L [mm]	z1 [mm]	z2 [mm]	kg
42945222-EX	450	225	300	150	940	470	410	56,31

© STAR Piping Systems GmbH