TECHNISCHES DATENBLATT

# E-T-STüCK, REDUZIERT

zwei separate Schweißzonen ab d 200 mm
4,0 mm Steckkontakt

PE100

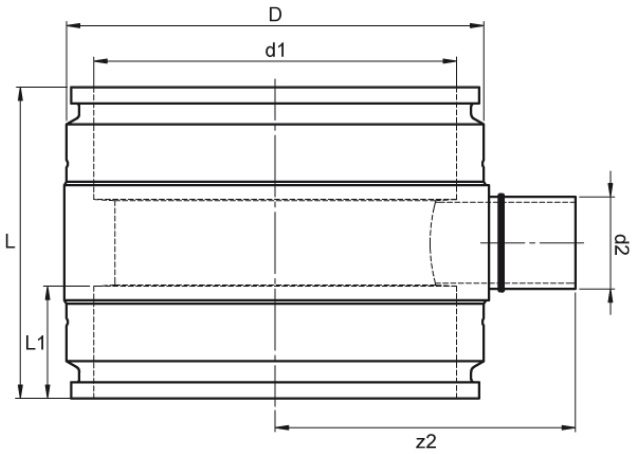


## SDR 11

| Art. Nr. | d1 [mm] | d2 [mm] | D [mm] | le2 [mm] | L [mm] | L1 [mm] | z2 [mm] | kg |
|---|---|---|---|---|---|---|---|---|
| 42990122-EF | 900 | 125 | 1115 | 150 | 650 | 260 | 738 | 216,20 |

Andere Materialien, Abmessungen und Druckstufen auf Anfrage
Lieferprogramm: SDR 11: d 20 - 900 mm SDR 17: d 400 - 1.200 mm

Bei Fragen wenden Sie sich gerne an uns: Tel. + 49 281 98 414 - 0

© STAR Piping Systems GmbH
Alle Rechte vorbehalten