TECHNISCHES DATENBLATT

VORSCHWEIßBUND

langschenklig zum Stumpf- und Elektromuffenschweißen
Druckbelastbarkeit gemäß DVS 2210-1 Beiblatt 3 Teil 2.1

PE100

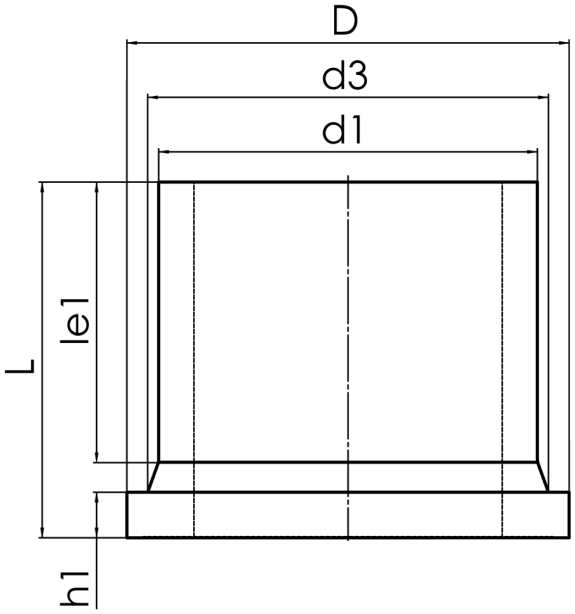

SDR 11

Art. Nr.	d1 [mm]	d3 [mm]	D [mm]	le1 [mm]	L [mm]	h1 [mm]	kg
43003712	710	737	800	330	440	70	64,40

Andere Materialien und Druckstufen auf Anfrage
Lieferprogramm: SDR 17: d 280 - 1.000 mm SDR 11: d 280 - 1.000 mm SDR 7,4: d 280 - 630 mm SDR 9: d 280 - 900 mm

Bei Fragen wenden Sie sich gerne an uns: Tel. + 49 281 98 414 - 0

© STAR Piping Systems GmbH
Alle Rechte vorbehalten