TECHNISCHES DATENBLATT

E-SONDERFLANSCH

DIN EN 1092-1 PN 16

gebohrt nach DIN EN 1092-1 PN 16
4,0 mm Steckkontakt

PE100

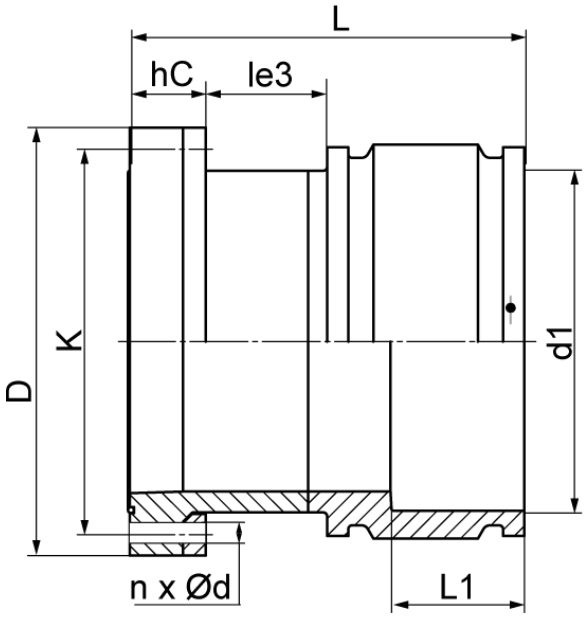

SDR 11

Art. Nr.	DN [mm]	d1 [mm]	D [mm]	le3 [mm]	L [mm]	L1 [mm]	K [mm]	n	ød [mm]	hC [mm]	kg
43010454-EF	400	450	580	160	550	175	525	16	30	105	67,00

Andere Materialien, Abmessungen und Druckstufen auf Anfrage
Lieferprogramm: SDR 17, PN 10: d 400 - 1.200 mm SDR 11, PN 10: d 400 - 710 mm SDR 11, PN 16: d 400 - 710 mm

Bei Fragen wenden Sie sich gerne an uns: Tel. + 49 281 98 414 - 0

© STAR Piping Systems GmbH
Alle Rechte vorbehalten