TECHNISCHES DATENBLATT

REDUKTION EXZENTRISCH

kurzschenklig zum Stumpfschweißen
zum vollständigen Entleeren der Rohrleitung

PE100

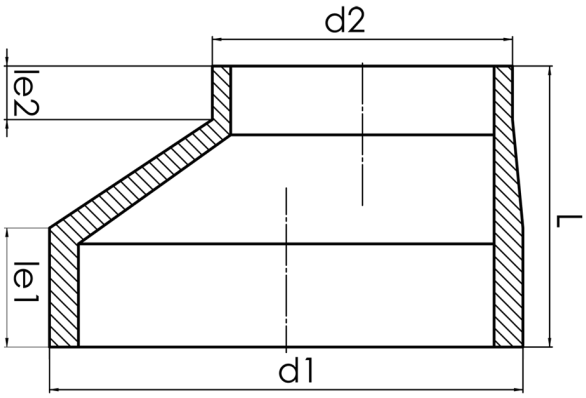

SDR 17

Art. Nr.	d1 [mm]	d2 [mm]	le1 [mm]	le2 [mm]	L [mm]	kg
44125161	250	160	72	40	170	1,60

Andere Materialien, Abmessungen und Druckstufen auf Anfrage
Lieferprogramm: SDR 17: d 160 - 1.000 mm SDR 11: d 160 - 630 mm SDR 33: d 160 - 1.200 mm

Bei Fragen wenden Sie sich gerne an uns: Tel. + 49 281 98 414 - 0

© STAR Piping Systems GmbH
Alle Rechte vorbehalten