TECHNISCHES DATENBLATT

BLINDSCHEIBENSET

DIN EN 1092-1 PN 10

gebohrt nach DIN EN 1092-1 PN 10
Set bestehend aus:
Losflansch PP glasfaserverstärkt mit Stahleinlage und PE 100 Blindscheibe
optional mit Gewindeanschluss

PE100

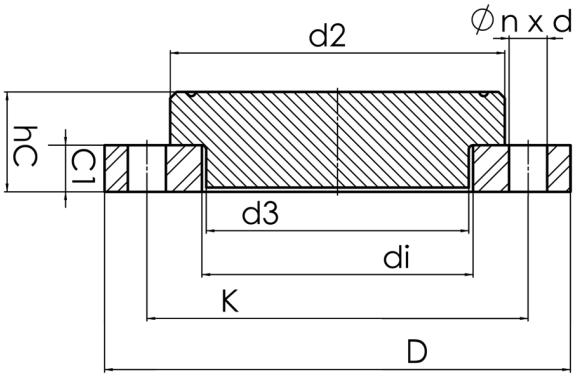

Art. Nr.	DN [mm]	d1 [mm]	d2 [mm]	d3 [mm]	D [mm]	K [mm]	n	ød [mm]	C1 [mm]	hC [mm]	PFA [bar]	kg
13106121-PE	100	125	158	130	221	180	8	18	22	47	16	2,20

Andere Materialien, Abmessungen und Druckstufen auf Anfrage
PFA = zulässiger Bauteilbetriebsdruck in bar (20°)
Lieferprogramm: PN 10: d 75 - 630 mm

Bei Fragen wenden Sie sich gerne an uns: Tel. + 49 281 98 414 - 0

© STAR Piping Systems GmbH
Alle Rechte vorbehalten