ТЕХНИЧЕСКИЙ ПАСПОРТ

резьбовое соединение пэ / латунь

PE100

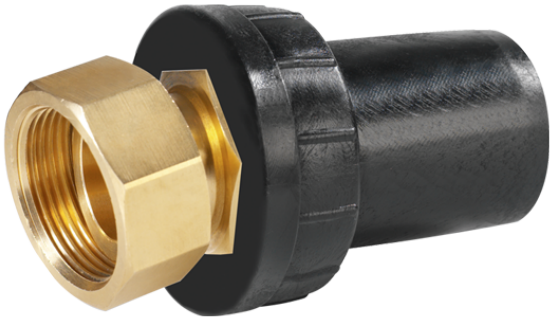

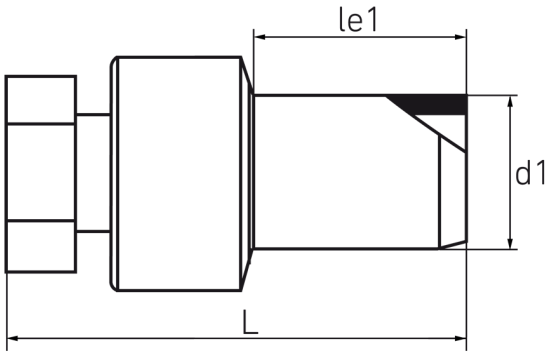

SDR 11

№ артикула	d1 [mm]	Rp [mm]	le1 [mm]	L [mm]	kg
17206202	63	2"	66	128	0,84

По вопросам, пожалуйста, свяжитесь с нами: Тел. + 49 281 98 414 - 0

© STAR Piping Systems GmbH
Все права защищены