ТЕХНИЧЕСКИЙ ПАСПОРТ

ОТВОД ЛИТОЙ

90°

в коротком исполнении для стыковой сварки

PP

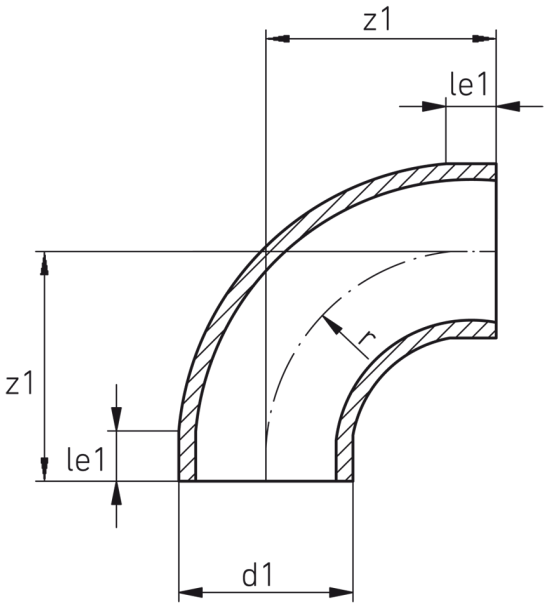

SDR 11

№ артикула	d1 [mm]	le1 [mm]	z1 [mm]	r [mm]	kg
21901351	355	40	340	355	16,50

Другие материалы по запросу

По вопросам, пожалуйста, свяжитесь с нами: Тел. + 49 281 98 414 - 0

© STAR Piping Systems GmbH
Все права защищены