TECHNISCHES DATENBLATT

VORSCHWEIßBUND

langschenklig zum Stumpf- und Elektromuffenschweißen

PP

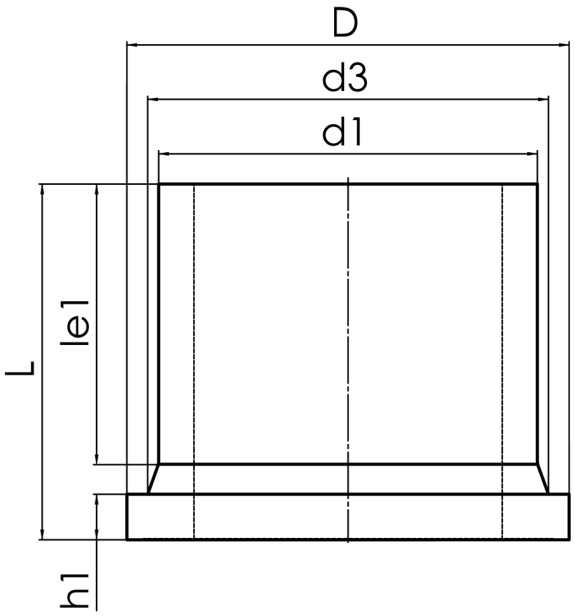

SDR 17,6

Art. Nr.	d1 [mm]	d3 [mm]	D [mm]	le1 [mm]	L [mm]	h1 [mm]	kg
23003456	450	514	585	195	301	46	15,60

andere Abmessungen und Druckstufen auf Anfrage
Lieferprogramm: SDR 17,6: d 355 - 500 mm SDR 11: d 355 - 500 mm

Bei Fragen wenden Sie sich gerne an uns: Tel. + 49 281 98 414 - 0

© STAR Piping Systems GmbH
Alle Rechte vorbehalten