TECHNISCHES DATENBLATT

E-BOGEN

r ≈ 1,5 x d 90°

r ≈ 1,5 x d
zwei separate Schweißzonen
4,0 mm Steckkontakt

PE100-RC

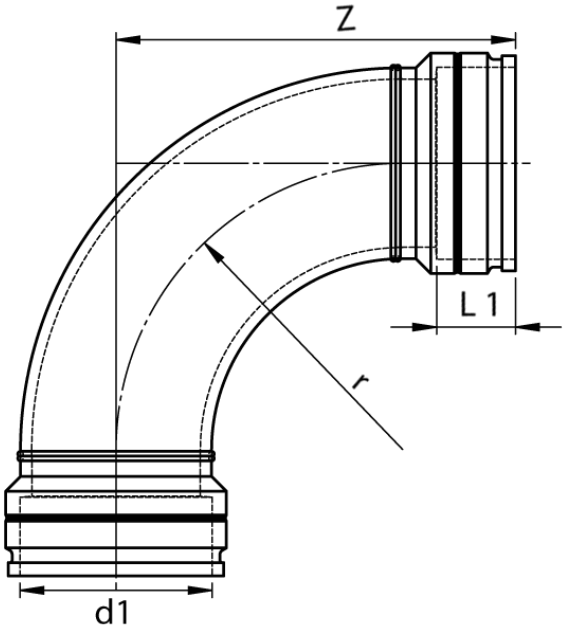

SDR 17

Art. Nr.	d1 [mm]	L1 [mm]	z1 [mm]	r [mm]	kg
31904351-EF	355	145	879,999999999999	560	37,26

Toleranz: α ± 5° | z1 ± 50 mm
Andere Materialien, Abmessungen und Druckstufen auf Anfrage
Lieferprogramm: SDR 17: d 250 - 630 mm SDR 11: d 250 - 630 mm

Bei Fragen wenden Sie sich gerne an uns: Tel. + 49 281 98 414 - 0

© STAR Piping Systems GmbH
Alle Rechte vorbehalten