TECHNISCHES DATENBLATT

E-SONDERFLANSCH

DIN EN 1092-1 PN 10

gebohrt nach DIN EN 1092-1 PN 10
mit EPDM-O-Ring und hinterlegtem kunststoffbeschichtetem Stahlring
optional mit verzinktem Stahlring oder Edelstahlring erhältlich
4,0 mm Steckkontakt

PE100-RC

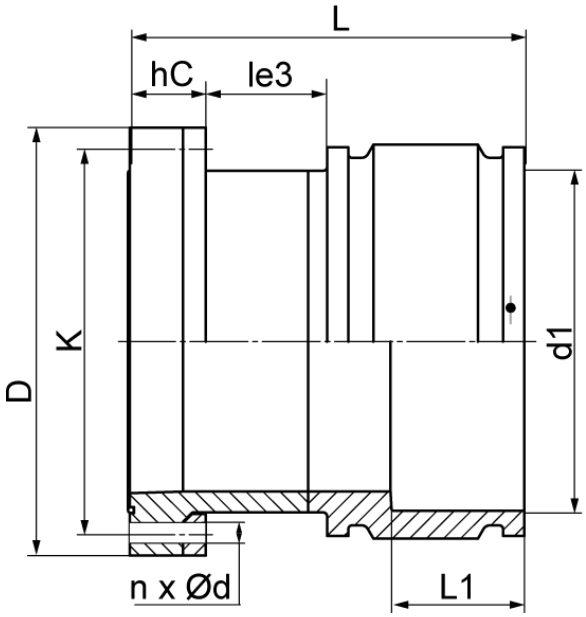

SDR 17

Art. Nr.	DN [mm]	d1 [mm]	D [mm]	le3 [mm]	L [mm]	L1 [mm]	K [mm]	n	ød [mm]	hC [mm]
33010451-EF	400	450	565	160	520	175	515	16	26	100

Andere Materialien, Abmessungen und Druckstufen auf Anfrage
Lieferprogramm: SDR 17, PN 10: d 250 - 1.200 mm SDR 11, PN 10: d 250 - 1.200 mm SDR 11, PN 16: d 250 - 710 mm

Bei Fragen wenden Sie sich gerne an uns: Tel. + 49 281 98 414 - 0

© STAR Piping Systems GmbH
Alle Rechte vorbehalten