ТЕХНИЧЕСКИЙ ПАСПОРТ

KS - фланцевое соединение

по DIN EN 1092-1 PN 16
с EPDM-уплотнением и закладным кольцом из оцинкованной стали
опционально стальное кольцо с полимерным покрытием или кольцо из нержавеющей стали
4,0 мм штыревой контакт

PE100-RC

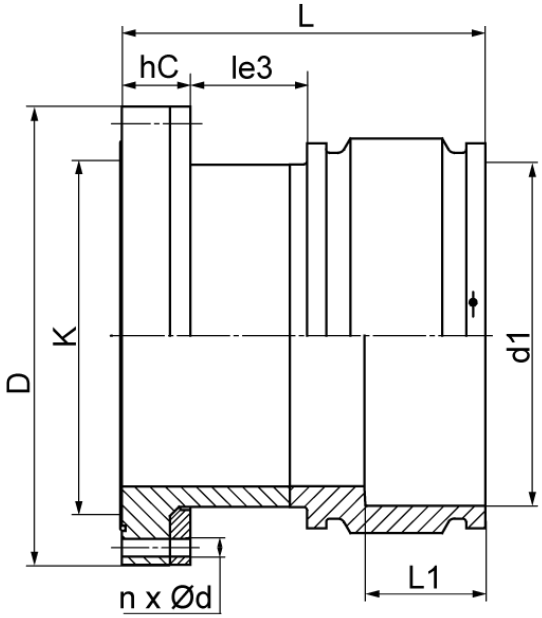

SDR 11

№ артикула	DN [mm]	d1 [mm]	D [mm]	le3 [mm]	L [mm]	L1 [mm]	K [mm]	n	ød [mm]	hC [mm]	kg
33012354-EF	350	355	520	155	445	145	470	16	26	95	48,00

Другие материалы, размеры и классы давления (и SDR) по запросу

По вопросам, пожалуйста, свяжитесь с нами: Тел. + 49 281 98 414 - 0

© STAR Piping Systems GmbH
Все права защищены