TECHNISCHES DATENBLATT

# E-REDUKTION

zwei separate Schweißzonen
4,0 mm Steckkontakt

PE100-RC

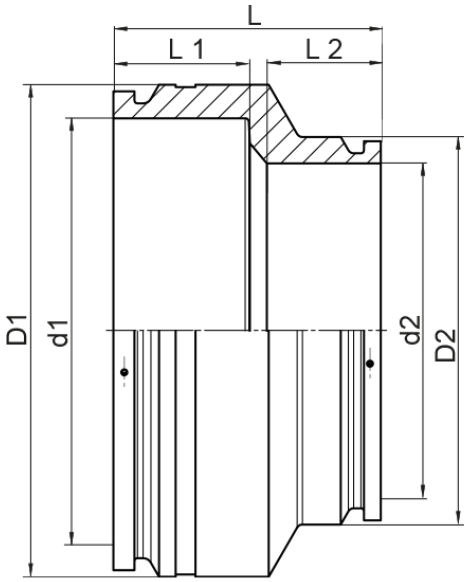


## SDR 11

| Art. Nr. | d1 [mm] | d2 [mm] | D1 [mm] | D2 [mm] | L [mm] | L1 [mm] | L2 [mm] | kg |
|---|---|---|---|---|---|---|---|---|
| 34080632-EF | 800 | 630 | 993 | 780 | 470 | 235 | 215 | 104,58 |

Andere Materialien, Abmessungen und Druckstufen auf Anfrage
Lieferprogramm: SDR 17: d 280 - 1.400 mm SDR 11: d 280 - 900 mm

Bei Fragen wenden Sie sich gerne an uns: Tel. + 49 281 98 414 - 0

© STAR Piping Systems GmbH
Alle Rechte vorbehalten