ТЕХНИЧЕСКИЙ ПАСПОРТ

переход

две отдельные зоны сварки
4,0 мм штыревой контакт

PE100-RC

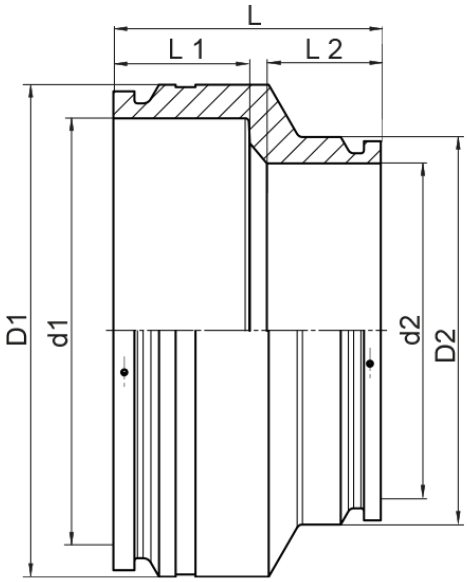

SDR 17

№ артикула	d1 [mm]	d2 [mm]	D1 [mm]	D2 [mm]	L [mm]	L1 [mm]	L2 [mm]	kg
34080711-EF	800	710	921	819	475	235	225	67,45

Другие материалы, размеры и классы давления (и SDR) по запросу

По вопросам, пожалуйста, свяжитесь с нами: Тел. + 49 281 98 414 - 0

© STAR Piping Systems GmbH
Все права защищены