ТЕХНИЧЕСКИЙ ПАСПОРТ

втулка под фланец

в длинном исполнении для стыковой и электромуфтовой сварки
прочность под давлением в соответствии с DVS 2210-1 дополнение 3 часть 2.1
Конструкция и размеры в соответствии с ISO 9624 и DVS 2205 часть 4
для использования с свободным фланцем DN150 PN25 по DIN EN 1092-1

PE100

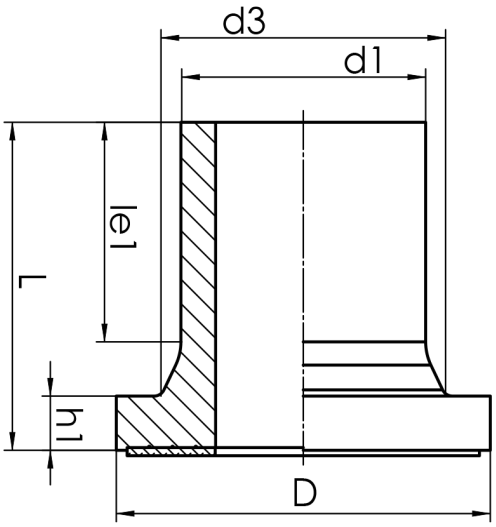

SDR 9

№ артикула	d1 [mm]	d3 [mm]	D [mm]	le1 [mm]	L [mm]	h1 [mm]	kg
43002167-SDR9	160	175	212	104	160	29	2,03

Другие материалы и уровни давления (и SDR) по запросу
* все стороны SRD7,4 расточены внутри под SDR9
в комплекте с NBR прокладкой

По вопросам, пожалуйста, свяжитесь с нами: Тел. + 49 281 98 414 - 0

© STAR Piping Systems GmbH
Все права защищены