TECHNISCHES DATENBLATT

SONDERFLANSCH

DIN EN 1092-1 PN 16

gebohrt nach DIN EN 1092-1 PN 16
mit EPDM-O-Ring und hinterlegtem kunststoffbeschichtetem Stahlring
optional mit verzinktem Stahlring oder Edelstahlring erhältlich
kurzschenklig zum Stumpfschweißen

PE100

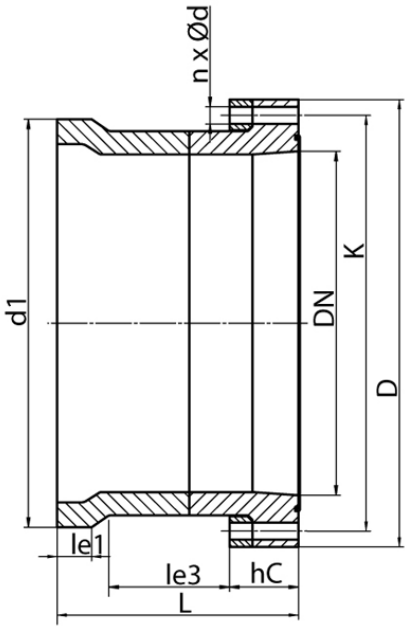

SDR 11

Art. Nr.	DN [mm]	d1 [mm]	D [mm]	le1 [mm]	le3 [mm]	L [mm]	K [mm]	n	ød [mm]	M	hC [mm]	kg
43010714	600	710	840	85	210	450	770	20	36	33	125	119,32

Andere Materialien, Abmessungen und Druckstufen auf Anfrage
* Für Gasleitungen mit glatter Dichtfläche oder NBR-Dichtung lieferbar
Lieferprogramm: SDR 17, PN 10: d 90 - 1.200 mm SDR 11, PN 10: d 90 - 710 mm SDR 11, PN 16: d 250 - 710 mm

Bei Fragen wenden Sie sich gerne an uns: Tel. + 49 281 98 414 - 0

© STAR Piping Systems GmbH
Alle Rechte vorbehalten