ТЕХНИЧЕСКИЙ ПАСПОРТ

специальное фланцевое соединение

по DIN EN 1092-1 PN 10
с EPDM-уплотнением и закладным кольцом из оцинкованной стали,
опционально стальное кольцо с полимерным покрытием или кольцо из нержавеющей стали
в коротком исполнении для стыковой сварки стали

PE100

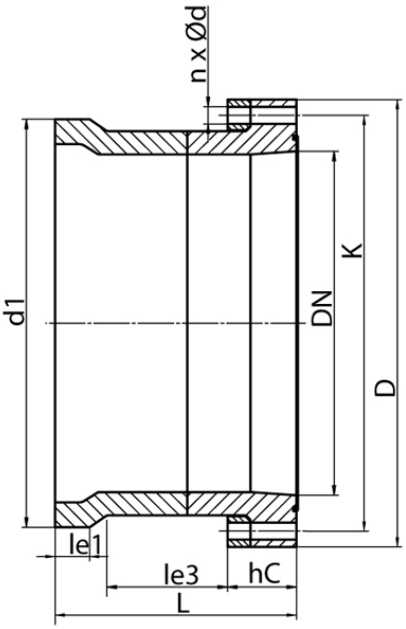

SDR 17

№ артикула	DN [mm]	d1 [mm]	D [mm]	le1 [mm]	le3 [mm]	L [mm]	K [mm]	n	ød [mm]	M	hC [mm]	kg
43010921	1000	1200	1230	85	225	510	1160	28	36	33	155	233,30

Другие материалы, размеры и классы давления (и SDR) по запросу
* Возможно производство для газопроводов с гладкой уплотнительной поверхностью или NBR-уплотнением

По вопросам, пожалуйста, свяжитесь с нами:
Тел. + 49 281 98 414 - 0

© STAR Piping Systems GmbH
Все права защищены