TECHNISCHES DATENBLATT

ENDKAPPE

langschenklig zum Stumpf- und Elektromuffenschweißen

PE100

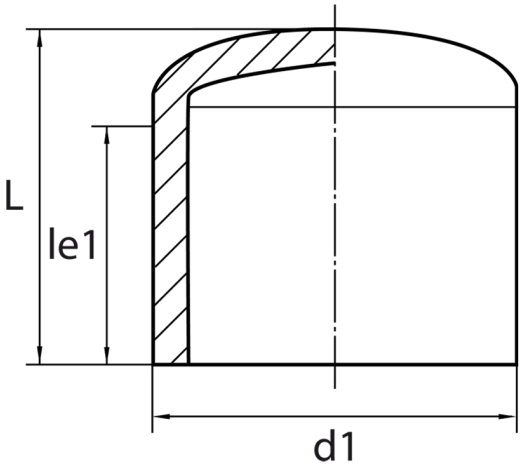

SDR 11

Art. Nr.	d1 [mm]	le1 [mm]	L [mm]	kg
44502092	90	82	100	0,23

Andere Materialien und Druckstufen auf Anfrage
Lieferprogramm: SDR 17: d 63 - 1.200 mm SDR 11: d 20 - 800 mm SDR 7,4: d 20 - 800 mm SDR 9: d 180 - 800 mm

Bei Fragen wenden Sie sich gerne an uns: Tel. + 49 281 98 414 - 0

© STAR Piping Systems GmbH
Alle Rechte vorbehalten