ТЕХНИЧЕСКИЙ ПАСПОРТ

подключение

для использования с крут. кольцом (не входит в комплект)

PE100

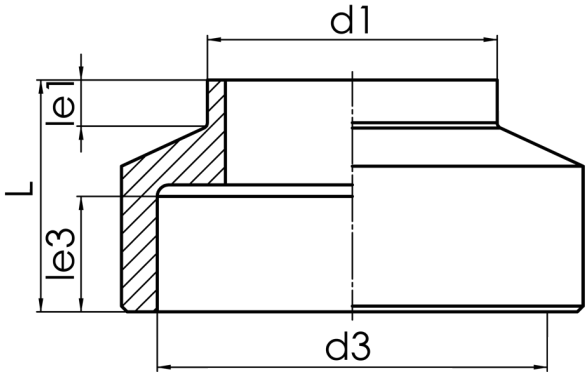

SDR 17

№ артикула	d1 [mm]	d3 [mm]	le1 [mm]	le3 [mm]	L [mm]	L1 [mm]	kg
46005201	200	278	40	100	200	135	7,00

По вопросам, пожалуйста, свяжитесь с нами: Тел. + 49 281 98 414 - 0

© STAR Piping Systems GmbH
Все права защищены