ТЕХНИЧЕСКИЙ ПАСПОРТ

проход для стенного ввода

Опорный стеновой проход не должен подвергаться радиальной силе от зажима.

PE100

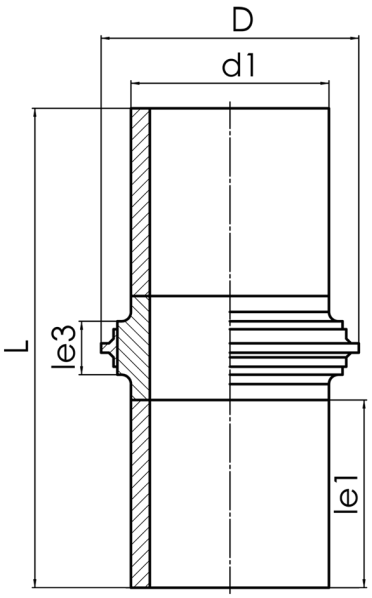

SDR 11

№ артикула	d1 [mm]	D [mm]	le1 [mm]	le3 [mm]	L [mm]	kg
46007912	1000	1175	400	95	1025	269,00

ПП по запросу

другие уровни давления (и SDR) по запросу

По вопросам, пожалуйста, свяжитесь с нами: Тел. + 49 281 98 414 - 0

© STAR Piping Systems GmbH
Все права защищены