ТЕХНИЧЕСКИЙ ПАСПОРТ

Головка для протяжки

закрытое исполнение удлинёный трубой

PE100

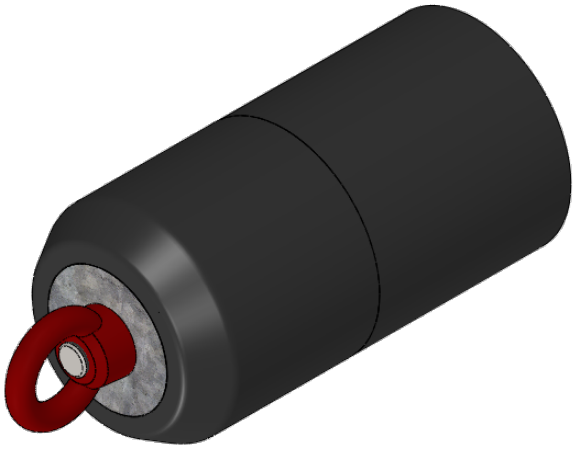

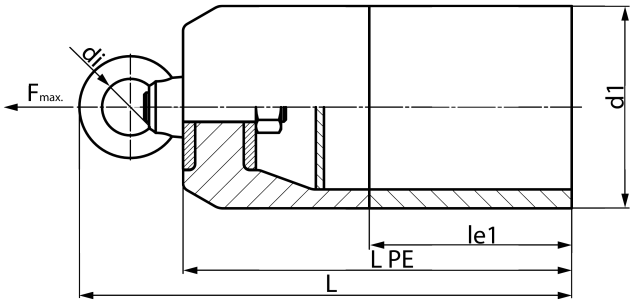

SDR 11

№ артикула	d1 [mm]	le1 [mm]	L [mm]	kg
46105502	500	350	873	103,11

специальные версии, например для процедуры обжимки (Swagelining) по запросу

По вопросам, пожалуйста, свяжитесь с нами: Тел. + 49 281 98 414 - 0

© STAR Piping Systems GmbH
Все права защищены