TECHNISCHES DATENBLATT

T-KREUZ-STüCK FüR HYDRANTANSCHLUSS

Flansch-System mit EPDM-O-Ring
mit Sonder-/ oder KS-Flansch (PN10/PN16) und hinterlegtem kunststoffbeschichtetem Stahlring
langschenklig für Stumpf- und Elektromuffenschweißung
verstärkt

PE100

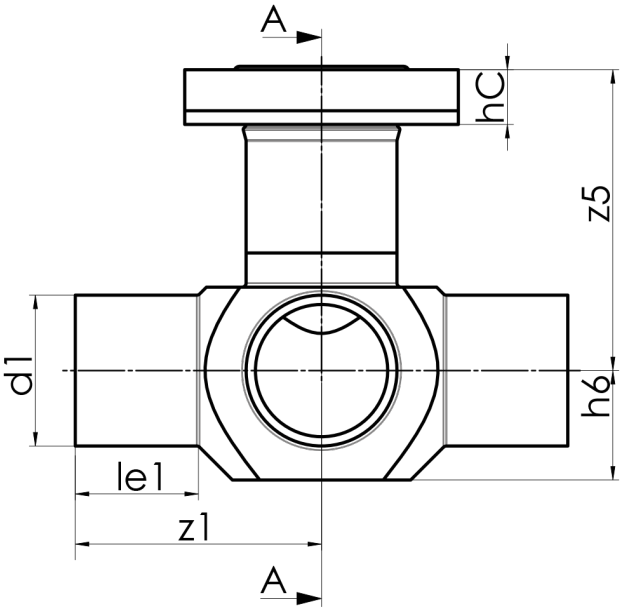

SDR 11

Art. Nr.	DN [mm]	d1 [mm]	d2 [mm]	le1 [mm]	le2 [mm]	L [mm]	z2 [mm]	h6 [mm]	z5 [mm]	hC [mm]	kg
48302172-O	100	160	160	105	150	450	265	110	240	45	9,80

Andere Abmessungen und Druckstufen auf Anfrage
Lieferprogramm: SDR 17: d 90 - 225 mm SDR 11: d 90 - 225 mm

Bei Fragen wenden Sie sich gerne an uns: Tel. + 49 281 98 414 - 0

© STAR Piping Systems GmbH
Alle Rechte vorbehalten