TECHNISCHES DATENBLATT

PP KLEMMFITTING PE KUGELVENTIL MIT AUßENGEWINDE

ideal zur Montage von PE-Rohren
mechanische, lösbare Verbindung
zuverlässige Abdichtung durch O-Ring
DVGW zertifiziert

PP

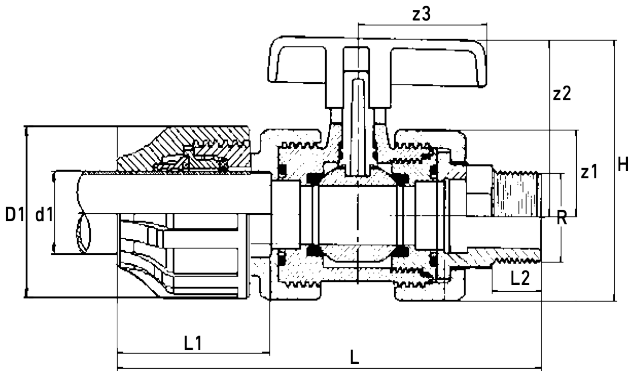

Art. Nr.	d1 [mm]	D1 [mm]	R [mm]	L [mm]	L1 [mm]	L2 [mm]	z1 [mm]	z2 [mm]	z3 [mm]	h1 [mm]	VE	kg
KL142016	16	47	½"	132,2	23,5	45	15	69	35	49,2	75	0,14

Mindestabnahmemenge: 65 Stück
Lieferprogramm: d 16 - 63 mm

Bei Fragen wenden Sie sich gerne an uns: Tel. + 49 281 98 414 - 0

© STAR Piping Systems GmbH
Alle Rechte vorbehalten