TECHNISCHES DATENBLATT

PP KLEMMFITTING PE KUGELVENTIL MIT AUßENGEWINDE

ideal zur Montage von PE-Rohren
mechanische, lösbare Verbindung
zuverlässige Abdichtung durch O-Ring
DVGW zertifiziert

PP

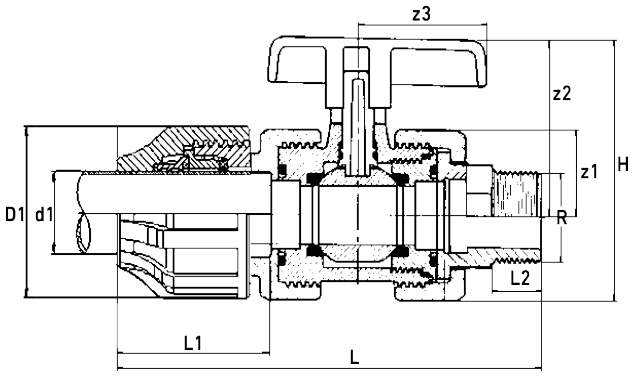

Art. Nr.	d1 [mm]	D1 [mm]	R [mm]	L [mm]	L1 [mm]	L2 [mm]	z1 [mm]	z2 [mm]	z3 [mm]	h1 [mm]	kg
KL142063	63	117	2"	278	54,5	105	26	162	73	112	1,48

Mindestabnahmemenge: 5 Stück
Lieferprogramm: d 16 - 63 mm

Bei Fragen wenden Sie sich gerne an uns: Tel. + 49 281 98 414 - 0

© STAR Piping Systems GmbH
Alle Rechte vorbehalten