TECHNISCHES DATENBLATT

PP KLEMMFITTING PE UNIBLOK KUGELVENTIL MIT INNENGEWINDE

ideal zur Montage von PE-Rohren
mechanische, lösbare Verbindung
zuverlässige Abdichtung durch O-Ring
DVGW zertifiziert

PP

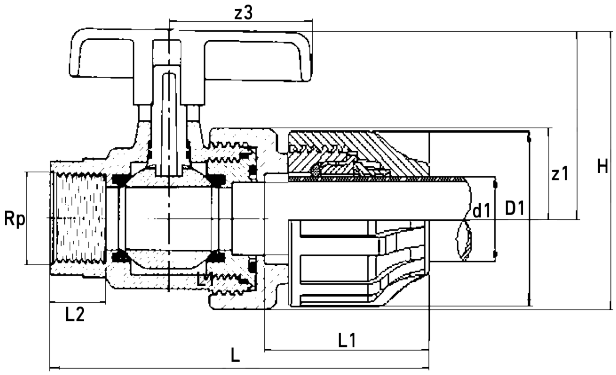

Art. Nr.	d1 [mm]	D1 [mm]	Rp [mm]	L [mm]	L1 [mm]	L2 [mm]	z1 [mm]	z2 [mm]	z3 [mm]	H [mm]	VE	kg
KL146025	25	54	1"	133	59	19	40	70	53	103	25	0,26

Mindestabnahmemenge: 40 Stück
Lieferprogramm: d 16 - 63 mm

Bei Fragen wenden Sie sich gerne an uns: Tel. + 49 281 98 414 - 0

© STAR Piping Systems GmbH
Alle Rechte vorbehalten