TECHNISCHES DATENBLATT

PP KLEMMFITTING ÜBERGANGS-T-STüCK 90° MIT INNENGEWINDE

ideal zur Montage von PE-Rohren
mechanische, lösbare Verbindung
zuverlässige Abdichtung durch O-Ring
DVGW zertifiziert

PP

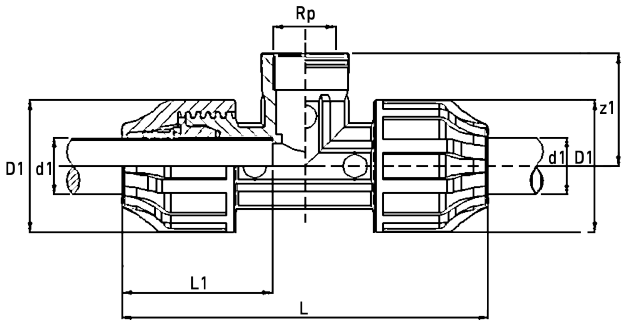

Art. Nr.	d1 [mm]	D1 [mm]	Rp [mm]	L [mm]	L1 [mm]	z1 [mm]	VE	kg
KL710031	32	64,5	¾"	160	61	45,25	15	0,21

Mindestabnahmemenge: 15 Stück
Lieferprogramm: d 16 - 110 mm

Bei Fragen wenden Sie sich gerne an uns: Tel. + 49 281 98 414 - 0

© STAR Piping Systems GmbH
Alle Rechte vorbehalten